RONDELLE PIANE SERIE NORMALE CATEGORIA A

PLAIN WASHERS NORMAL SERIES - PRODUCT GRADE A

ISO 7089 - 300HV

Materiale: Acciaio
Durezza: 300 - 370 HV
Tolleranze e condizioni tecniche:
ISO 7089 e UNI 6602 A
Finitura superficiale: Ossidate nere e zincate
NOTA: Sostituisce UNI 6592/DIN 125

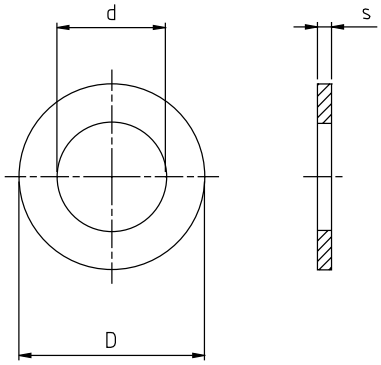

ISO 7089 - 300HV

Material: Steel
Hardness: 300 - 370 HV
Tolerances and technical conditions:
ISO 7089 and ISO 4759/3 A
Surface finish: Black oxide and zinc plated
NOTE: Replace UNI 6592/DIN 125

Misure in mm - *Dimensions in mm*

Per Viti *For thread*	**d**	**D**	**s**	**Peso/***Mass* **Kg/1000**
M 3	3,2	7	0,5	0,12
M 4	4,3	9	0,8	0,31
M 5	5,3	10	1	0,44
M 6	6,4	12	1,6	1,02
M 8	8,4	16	1,6	1,83
M 10	10,5	20	2	3,57
M 12	13	24	2,5	6,27
M 14	15	28	2,5	8,62
M 16	17	30	3	11,30
M 18	19	34	3	14,70
M 20	21	37	3	17,16
M 22	23	39	3	18,35
M 24	25	44	4	32,33
M 27	28	50	4	42,32
M 30	31	56	4	53,64
M 33	34	60	5	75,34
M 36	37	66	5	92,08
M 39	42	72	6	126,51
M 42	45	78	8	200,20
M 45	48	85	8	242,71
M 48	52	92	8	284,09
M 52	56	98	8	319,01
M 56	62	105	10	442,72
M 60	66	110	10	477,43
M 64	70	115	10	513,25